装置名称	YKパーキング　リフパークG4Bf　YK-G4BfL-4RT	収容台数	12台
(型式)	エレベーター方式（横行縦行式・上部乗入式）　地上1段　地下4段	操作方法	タッチパネル操作
立体駐車場工業会　認証・適合番号	立駐工　第18-D008号（認証）　立駐工　第18-K004号（適合）	入庫方式	後進入庫　前進出庫　専用
国土交通省　認定番号	四国（18）-1	電源　（3相交流）	200/220V　（50/60Hz）最大電源容量12．4kW ＊ターンテーブルの最大電気容量0．75kWは含んでいません＊
収容車種	全長　×　全幅　×　全高　（最低地上高115mm以上）	（注意事項）	電源容量（KVA）は、電力会社に御相談ください
	5300mm×1950mm×1550mm		消火設備が別途必要です（泡・ガス・粉末　等）
積載重量（車両重量）	2500kg以下		防火シャッターが別途必要です（ガス・粉末　消火の場合）
車両全高の設定は1550mm～2100mm間で、任意の設定が可能です（下参考図示は1550mm）			避難扉　幅900mm以上×高さ1900mm以上 段差20mm以下　インターロック付き
車両全高の設定は各段毎に設定出来ますが、その場合の装置必要高さはお問い合わせください			避難扉は左右1箇所ずつ、2ヶ所必ず必要です （地上部必要奥行後方に通路確保の場合、 避難扉は左右どちらか1カ所にする事が可能です）
			浮床設置の際は装置必要寸法の外側に施して下さい
			その他、照明照度、点灯方法等についてはお問い合わせ下さい

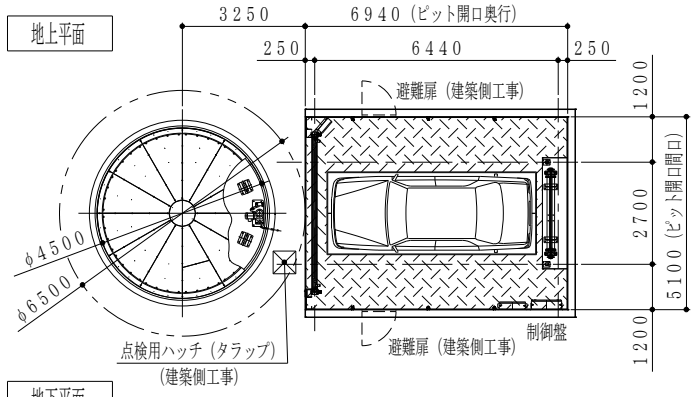

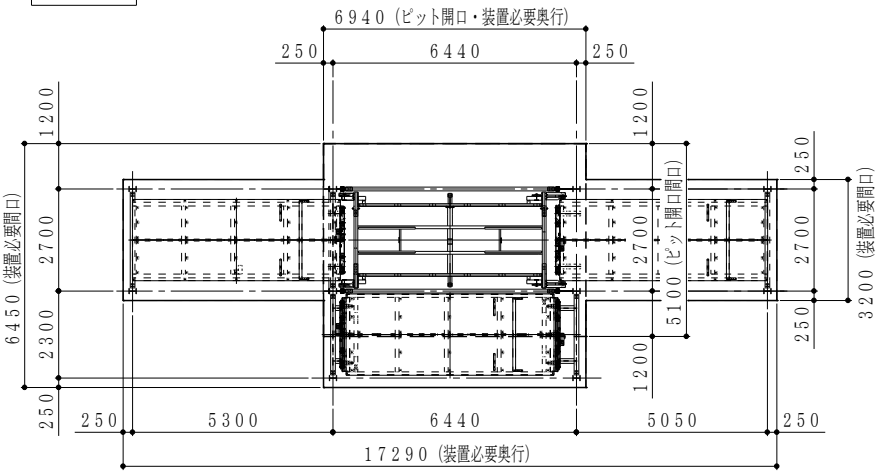

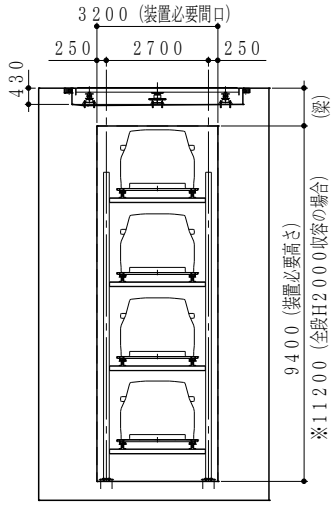

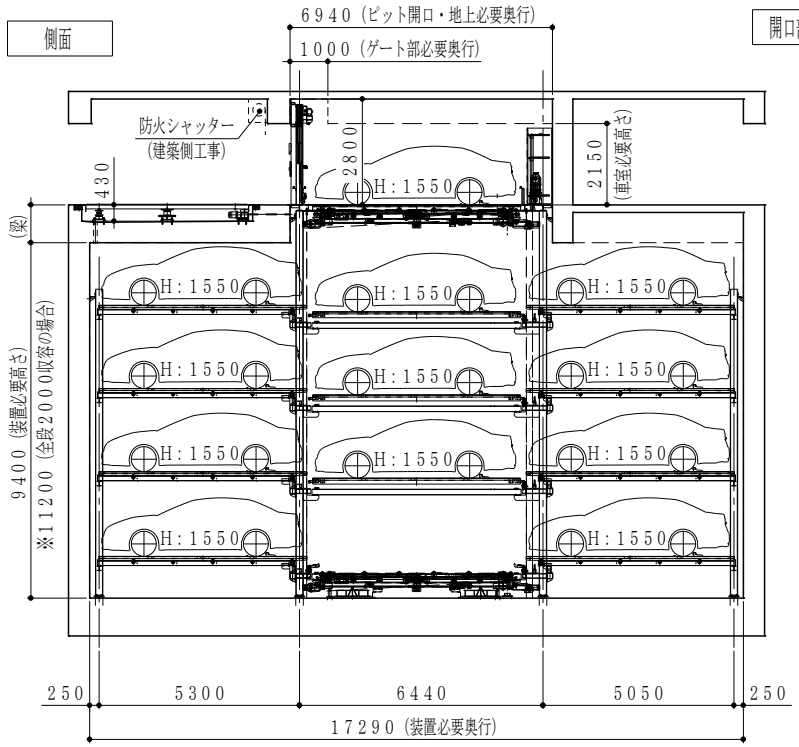

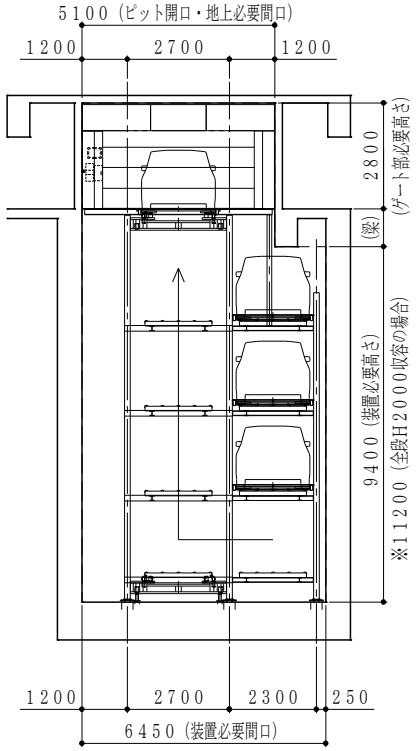

YKパーキング　リフパークG4Bf	バリアフリー対応	地上1段地下4段（大型）　RT型